◆SMS0501E 液晶显示模块的概述：

SMS0501E 数码笔段型液晶显示模块(LCM)，采用数码笔段型液晶显示器(LCD)，可显示 5 位数字及 3 个小数点，宽电压工作范围，微功耗，可接 1 个二极管指示灯，与 MCU 单片机采用二线式串口连接，广泛应用于手持式仪器仪表，智能显示仪表。

◆SMS0501E 液晶显示模块的主要技术参数：

显示容量： 5 位数字+3 个小数点

模块工作电压： 2.7～5.5V

工作电流： 300uA(5.0V)

字高： 12.0mm

视角： 6:00

显示方式： 反射式正显示

接口方式： 二线式串行接口

环境相对湿度： <85%

工作温度： -10～+50℃

存储温度： -20～+60℃

◆SMS0501E 液晶显示模块的接口信号说明：

1 DI： 串行数据输入

2 GND： 电源地

3 CLK： 串行移位脉冲输入

4 VCC： 电源正极

5 LED-： 发光二级管负极

◆SMS0501E 液晶显示模块的外形尺寸：

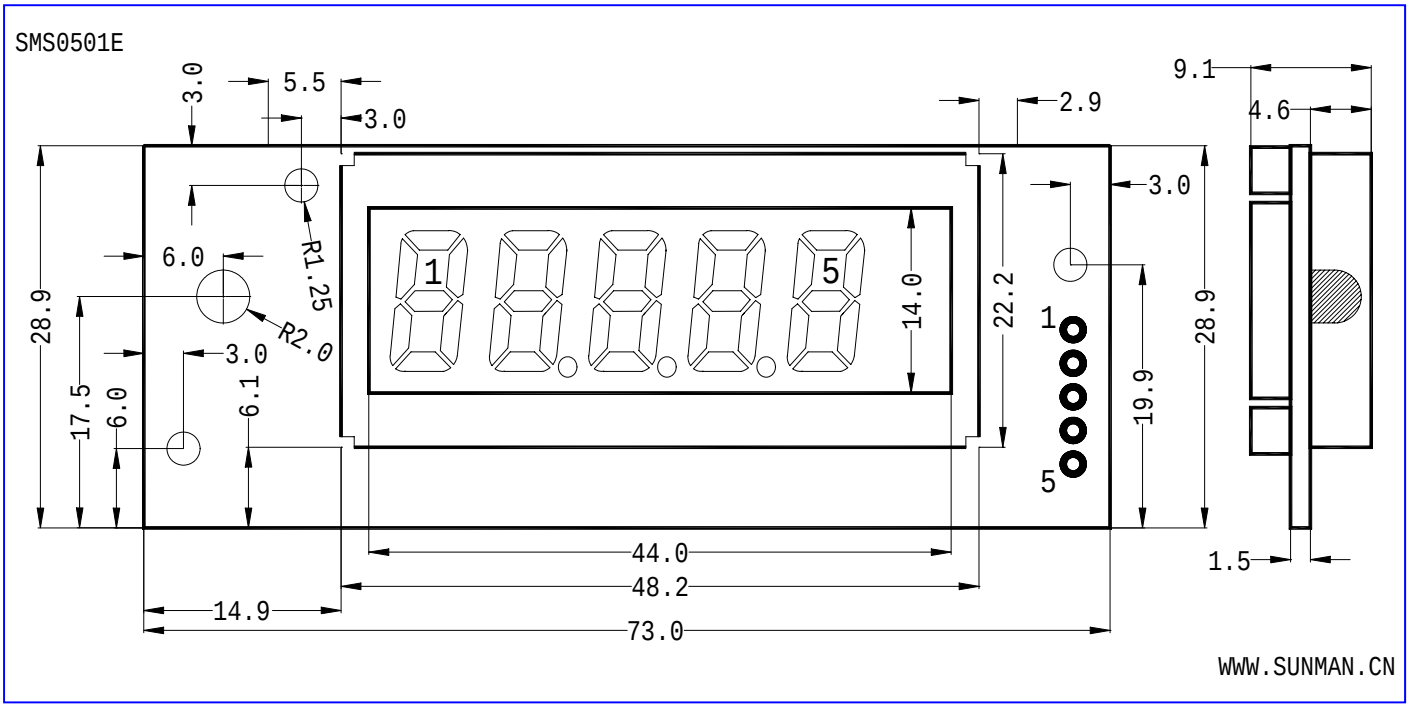

◆SMS0501E 液晶显示模块的地址映射表：

LCDBUF	D7	D6	D5	D4	D3	D2	D1	D0
0	C1	X0	D1	E1	B1	A1	F1	G1
1	C2	H2	D2	E2	B2	A2	F2	G2
2	C3	H3	D3	E3	B3	A3	F3	G3
3	C4	H4	D4	E4	B4	A4	F4	G4
4	C5	X0	D5	E5	B5	A5	F5	G5

◆参考网页：http://www.sunman.cn/lcm/product/SMS0501E.html